Ninon1500/2500

Machine automatique d'étiquetage adaptée aux produits cylindriques.

Étiqueteuse adhésive automatique - jusqu'à 4 étiquettes.
Machine adaptée aux produits compris entre Ø30 et Ø115 selon configuration.

La Ninon 1500/2500 est une étiqueteuse automatique équipée de :

- Un convoyeur motorisé (largeur de chaîne 82.6mm).
- Un poste de pose d'étiquettes adapté aux produits cylindriques (POSTE CYLINDRIQUE).
- La hauteur du poste permet de recevoir des hauteurs de bobines de 10mm à 155 mm (en standard)
- L'ajustement de la hauteur de pose des étiquettes se fait via l'écran tactile.
- Un mandrin en 40 et 76 mm sur lequel déposer le rouleau d'étiquettes.
- Une cellule de détection du produit pour déclencher la dépose de l'étiquette.
- Un vérin plaqueur permettant l'étiquetage de produits aux diamètres compris entre 40 et 90mm (en standard).
- Un écran tactile pour piloter et régler la machine ainsi qu'un compteur de produits.

Options disponibles

- Un convoyeur avec profilé Inox.
- Une largeur de chaîne en 190 mm (82.6 mm en standard).
- Un système d'éclusage pour cadencer les produits (par double vérin, par vérin guidé, par une vis de sélection...).
- Un second poste CYLINDRIQUE.
- Un troisième poste CYLINDRIQUE.
- Une réhausse du (des) poste(s) CYLINDRIQUE(S). Cette option permet de recevoir des hauteurs de bobines de 285mm (contre 155 mm en standard).
- Un poste de poste étiquettes UP (adapté à l'étiquetage sur le dessus du produit).
- Un rabat de l'étiquette supérieure sur 1 ou 2 côtés.
- Un plateau débrayable.
- L'usinage des rouleaux d'entraînement.
- Des plaqueurs multiformats.
- Une table de réception des produits de diamètre 700 mm (jusqu'à 60 produits selon leurs dimensions).
- Un marqueur / codeur pour imprimer une DLC, un code barre, etc...
- Une cellule de repérage afin d'aligner l'étiquette sur un cran, une étiquette, une poignée, une image, une soudure...
- Une cellule ultrason pour étiquettes transparentes

Cette machine est évolutive : certaines options ci-dessus peuvent être rajoutées chez le client avec l'intervention d'un technicien.

Limites de la Ninon 1500/2500

- Produits cylindriques instables, trop lourds

Caractèristiques techniques

MASSE APPROXIMATIVE EN KG	250 kg (selon option)
DIMENSIONS (AVEC CHÂSSIS ET SELON OPTION)	1610 mm de largeur 1200 mm de hauteur 2600 mm de longueur
PUISSANCE ABSORBÉE	1 kW (selon option)
TENSION D'ALIMENTATION	1 Câble 220 volts – longueur 6 mètres (À préciser à la commande)
ALIMENTATION PNEUMATIQUE	6 bars constants - Air sec et non lubrifié (Tuyau à prévoir Ø Int/Ext = 8/10 mm)
COMMANDE	par écran tactile
TEMPÉRATURE IDÉALE DE FONCTIONNEMENT	de 10°C à 30°C

Attention, cette machine nécessite une alimentation électrique et pneumatique.

Focus technique n°1

SENS D'ENROULEMENT POSTE CYLINDRIQUE : EXTÉRIEUR GAUCHE

La Ninon 1500/2500 est prévue pour recevoir des rouleaux d'étiquettes avec un sens d'enroulement extérieur gauche. De plus, les dimensions des bobines doivent être les suivantes :

a : diamètre mandrin = 76 mm
b : diamètre maxi bobine = 260 mm (325 mm si option plateau débrayable)
c : hauteur de bobine maxi = 155 mm (285 mm en option)
d : échenillage = 3-5 mm

Les caractéristiques (matière, grammage, adhésif, dimensions...) de l'étiquette doivent être en cohérence avec le besoin et le type de flacon.

Nota : Les bobines d'étiquettes doivent être conservées dans un endroit sec entre 15°C et 18°C.
N'hésitez pas à contacter votre commercial ou votre imprimeur, des solutions au cas par cas peuvent être trouvées.

Focus technique n°2

ÉCRAN TACTILE

L'écran tactile couleur permet facilement de régler plusieurs paramètres comme :
La sélection des postes et des options.
Le réglage des temporisations.
La vitesse de cadençage (si vis de sélection en option).
Un compteur journalier.

Focus technique n°3

CONVOYEUR MOTORISÉ

Le convoyeur créé par CDA est un profilé en aluminium anodisé, recevant une chaîne à palettes en acétal largeur 82,6 mm (la largeur de cette chaîne peut être de 190mm sur demande). Des guides latéraux en inox (diamètre 12 mm), réglables en largeur, orientent le passage des produits. L'ensemble convoyeur/motorisation est fixé sur un châssis inox dans lequel est intégré le coffret électrique.

Focus technique n°4

POSTE CYLINDRIQUE

Le poste de pose étiquettes pour produits cylindriques est piloté par des moteurs asynchrones et des variateurs de fréquence.
Le poste d'étiquetage CDA est monté sur une colonne électrique, ce qui permet d'ajuster la hauteur de l'étiquette via l'écran tactile. Ainsi, aucun réglages manuels ou outillages ne sont nécessaires pour régler le positionnement de la hauteur de l'étiquette.
Le plateau support bobine du poste CYLINDRIQUE permet de recevoir un rouleau d'étiquettes de diamètre 260 mm (en standard). Enfin, une cellule d'échenillage "fixe" équipe le poste et permet la mémorisation des sorties d'étiquettes.

Technical focus n°5

ROULEAUX USINÉS (en option)

Si l'un de vos produits à étiqueter comporte des excroissances (comme une boîte de conserve), l'utilisation de rouleaux usinés peut s'avérer indispensable.

Focus technique n°6

POSTE UP (en option)

Le poste de pose étiquettes sur le dessus des produits est piloté par des moteurs asynchrones et des variateurs de fréquence.

Le poste d'étiquetage CDA est monté sur une colonne électrique, ce qui permet d'ajuster la hauteur de l'étiquette via l'écran tactile. Ainsi, aucun réglages manuels ou outillages ne sont nécessaires pour régler le positionnement de la hauteur de l'étiquette.

Le plateau support bobine du poste UP permet de recevoir un rouleau d'étiquettes de diamètre 260 mm (en standard). Enfin, une cellule d'échenillage équipe le poste et permet la mémorisation des sorties d'étiquettes.

Focus technique n°7

VÉRIN PLAQUEUR INTERCHANGEABLES POSTE CYLINDRIQUE (en option)

Vous trouverez (tableau ci-dessous) les dimensions des produits cylindriques que vous pouvez étiqueter avec le matériel proposé.

Vérin Plaqueur interchangeable	Ø Mini	Ø Maxi
Rouleaux indus de Ø16 mm à Ø30 mm	16	30
Rouleaux indus de Ø30 mm à Ø60 mm	30	60
Rouleaux indus de Ø40 mm à Ø90 mm	40	90
Rouleaux indus de Ø60 mm à Ø150 mm	60	150
Rouleaux indus de Ø140 mm à Ø240 mm	140	240

Focus technique n°8

PLATEAU DÉBRAYABLE (en option)

Le plateau débrayable est un dispositif mécanique simple qui permet de limiter les effets du poids de la bobine d'étiquettes (qui varie au cours du temps). A chaque traction de la bande, le plateau (qui est monté sur roulement) est libéré en rotation puis freiné une fois la traction terminée. De plus, le plateau débrayable permet de passer d'un diamètre de bobine maximale de 260 mm à 325 mm.

Focus technique n°9

CELLULE ULTRASON (en option)

La cellule d'échenillage ultrason est utilisée pour détecter les étiquettes et des supports transparents. Si vous possédez des étiquettes transparentes, cette option est obligatoire pour le bon fonctionnement de la machine. Cette cellule permet, en plus de détecter les étiquettes transparentes, de repérer les étiquettes opaques.

Focus technique n°10

CELLULE REPÉRAGE ÉTIQUETTE (en option)

La cellule "repérage étiquette" permet de détecter une étiquette déjà présente sur la bouteille afin d'orienter la pose d'une nouvelle étiquette (une médaille, une contre-étiquette...).

Focus technique n°11

TABLE DE RÉCEPTION

La table de réception est installée en sortie de machine afin de récupérer les flacons étiquetés. La table de diamètre 700 mm permet de réceptionner jusqu'à 60 flacons de Ø75mm.
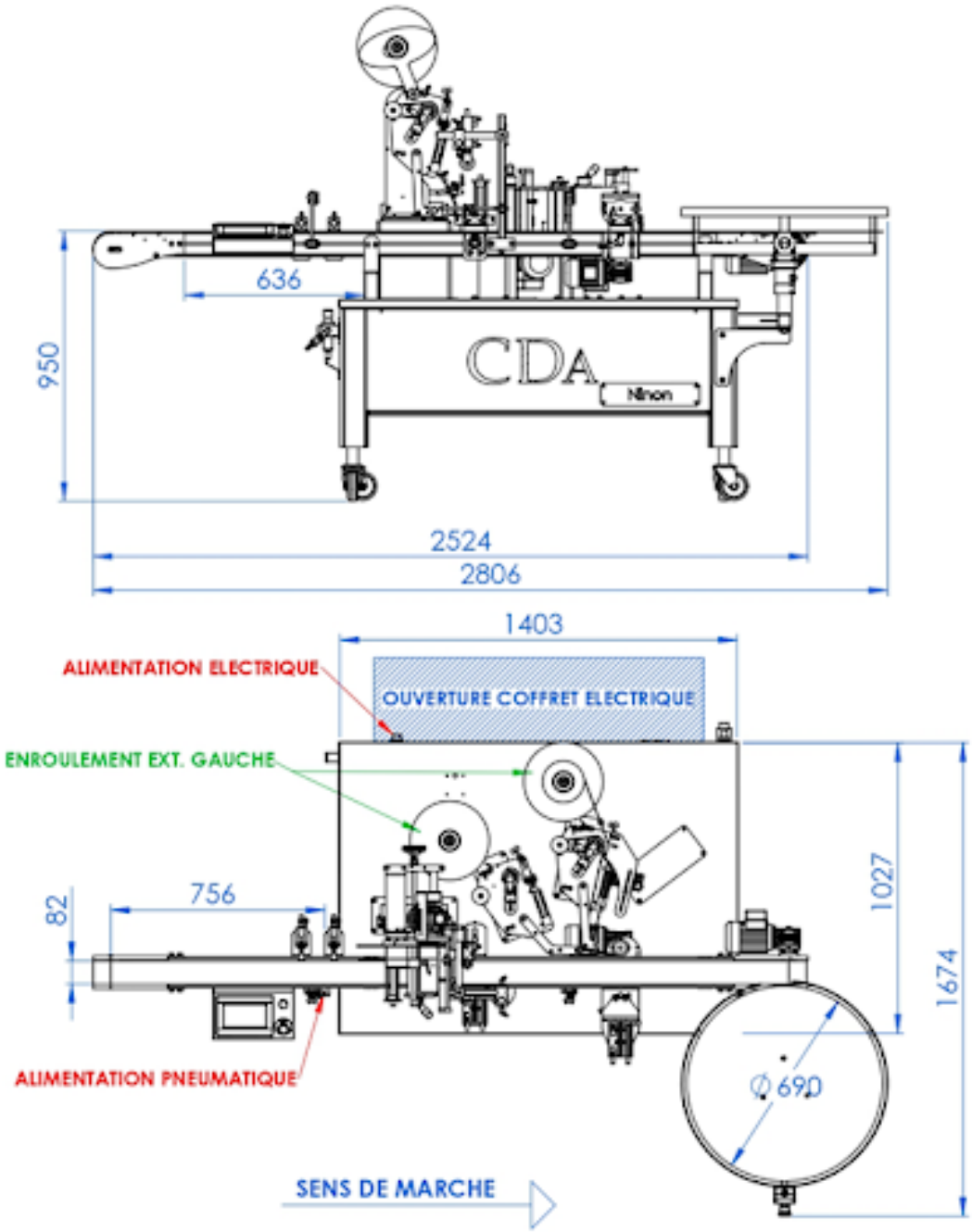
Schéma technique